Corvan®

SPOT CLEANER

S7

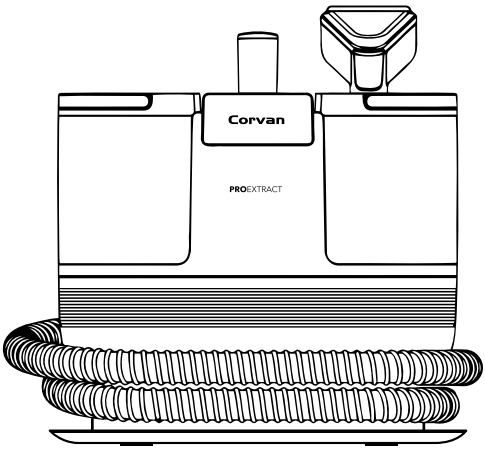

USER MANUAL

EN

MY

Please read this manual carefully before using this product.
We hope you enjoy using this product as much as we enjoyed developing it and using it daily.

TABLE OF CONTENTS

TABLE OF CONTENTS	2
IMPORTANT SAFETY INSTRUCTIONS	3
PRODUCT PARTS	4-5
PREPARING TO USE	6-8
USING	9-10
CLEANING AND MAINTENANCE	11
STORAGE	12-13
TECHNICAL SPECIFICATIONS	14
TROUBLESHOOTING	15
WARRANTY POLICY	16-17

IMPORTANT SAFETY INSTRUCTIONS

Before using the Corvan Spot Cleaner, please read this user manual carefully.

1. This appliance is designed for domestic use following this user manual.
2. Do not leave appliance unattended when plugged in.
3. Do not use with any opening blocked; keep them free of dust, lint, hair, and anything that may reduce air flow.
4. This appliance is not designed for use by persons (including children) with reduced physical, sensory or mental capacities or lack of experience and knowledge, unless supervised by a person responsible for their safety.
5. If the appliance, power cord or plug is damaged, please return it to the authorized service center for service to avoid personal injury.
6. Do not pull or carry by cord, use cord as a handle, close door on cord, pull cord around sharp corners or edges, run appliance over cord, or expose cord to heated surfaces.
7. Unplug by grasping the plug, not the cord.
8. This appliance is NOT a toy. Please pay special attention when you are using it around a child, pet or plant.
9. To avoid injury or electric shock, please do not attempt to repair the vacuum.
10. Do not use appliance in an enclosed space filled with vapors given off by oil-based paint, paint thinner, flammable dust, or other explosive or toxic vapors.
11. Keep hair, clothes and any part of your body away from the brush and/or suction inlet.
12. Do not pick up hot ash / cigarette butts / matches and flammable liquid, such as gasoline with the vacuum.
13. To avoid electric shock, please do not dip any part of the vacuum into liquid.
14. Do not pick up hard or sharp objects such as glass, nails, screws, coins, etc.
15. Watch the steps when using the appliance on stairs.
16. Use only cleaning products/detergent formulated by Corvan for use in this appliance to prevent plastic parts and/or internal component damage.
17. Use only genuine spare parts and accessories from Corvan.
18. Regularly maintain the appliance and empty the water tanks to ensure its proper operation.
19. When not in use, keep the appliance away from direct sunlight and in a cool and dry place at room temperature between 18°C to 28°C. The ambient temperature range for operation should be between 10°C to 50°C.
20. Please return the faulty or malfunctioning appliance to the authorized service center.
21. Take special care when using the warm/hot water function to avoid scalding.
22. Do not direct the flow of hot water towards yourself or others. Always aim the nozzle away from the body.
23. Regularly check the device for any signs of damage or malfunction. Do not use if the device is damaged.

PRODUCT PARTS

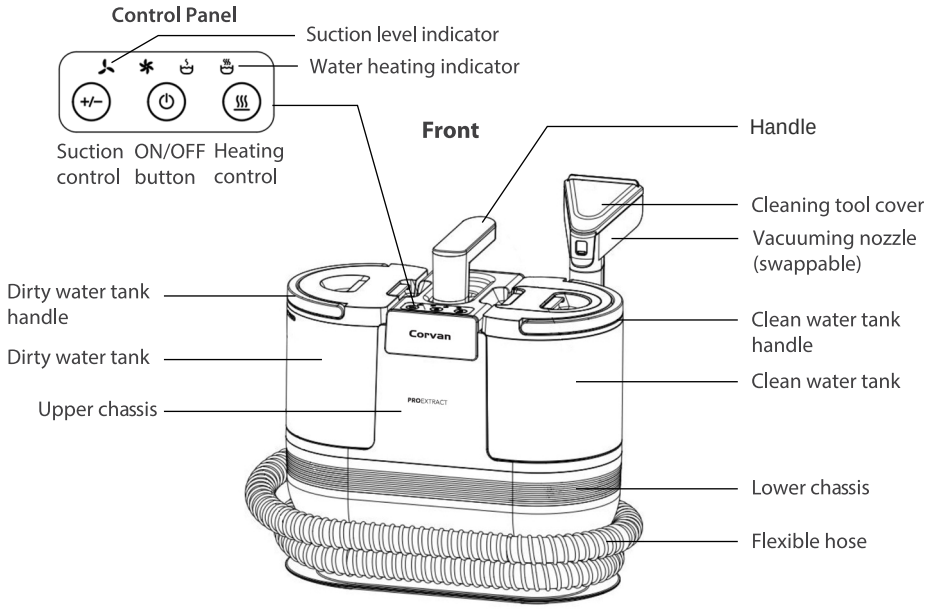

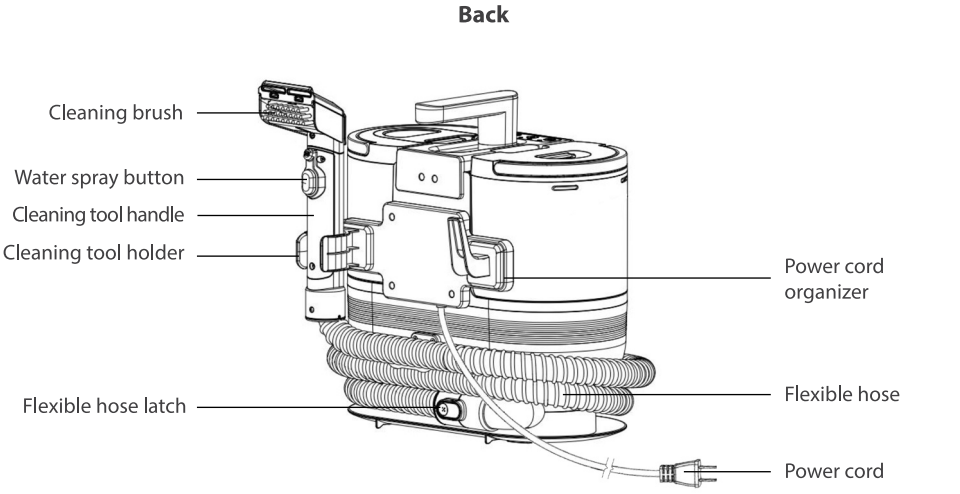

What's in the package

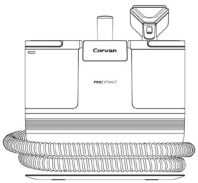

Main unit

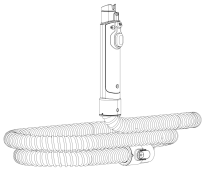

Flexible hose



User manual

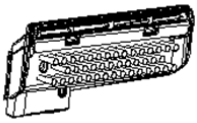

Wide nozzle



Standard nozzle

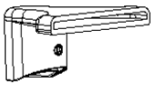

Right angle nozzle

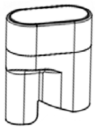

Hose cleaning tool

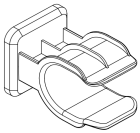

Cleaning tool holder

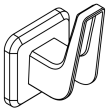

Power cord organizer

PREPARING TO USE

Preparing the machine

1. Place the machine on a level and flat surface.
2. Insert the main handle directly into the locking mechanism as shown (Fig. 1). Turn the handle 90 degrees clockwise until it "click", which indicates that the handle is locked.

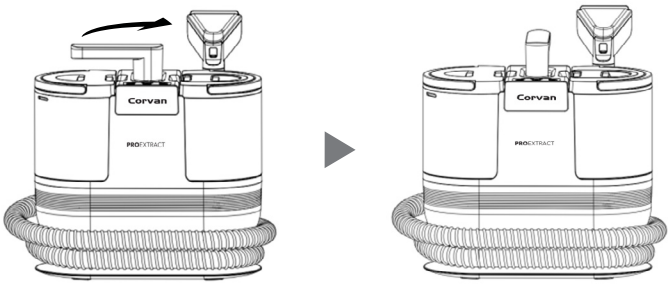

Fig. 1

3. Insert the cleaning tool holder and power cord organizer directly onto the back of the main unit as shown (Fig. 2) until they snap into position. Ensure that the cleaning tool holder and power cord organizer are aligned correctly.

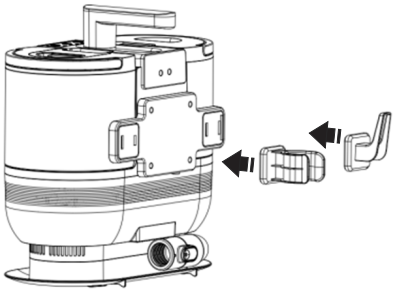

Fig. 2

4. To install the flexible hose, align the flexible hose latch with the main unit, push firmly until it clicks into place (Fig. 3).
5. To disassemble, hold the flexible hose latch with one hand, press the flexible hose latch with the other hand to unlock it, and then pull to detach (Fig. 4).

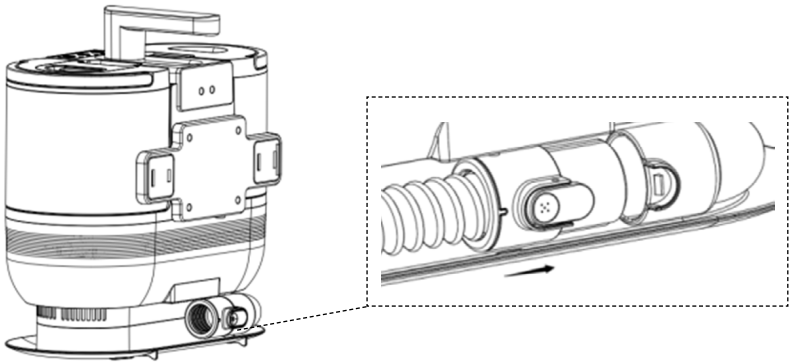

Fig. 3

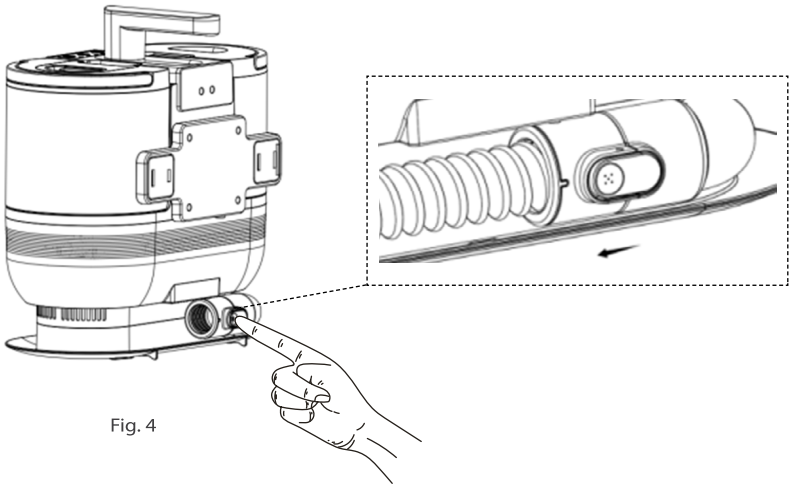

Fig. 4

PREPARING TO USE

Filling detergent & water tank

1. Remove clean water tank from the main unit by lifting its handle (Fig. 5).
2. Grip and lift to remove the filler cap (Fig. 6).
3. Fill tank with warm or room temperature tap water (Fig. 7). For better stain removing, add Corvan Spot & Stain Detergent (sold separately, follow dilution instruction on the detergent's label) into the water tank. Place back the filler cap and return the clean water tank to the main unit.

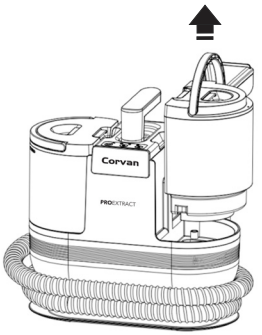

Fig. 5



Fig. 6

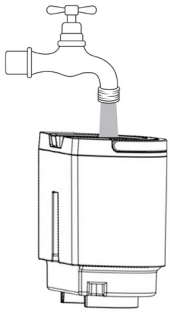

Fig. 7

IMPORTANT:

1. **Corvan Spot & Stain Detergent's** low-suds, skin-friendly, and environmentally friendly properties are specially formulated for fabric cleaning. You may use a replacement detergent that exhibits the same characteristics.

2. Vacuum the area to be cleaned with a dry vacuum cleaner to remove loose particles and large debris before deep cleaning the stain with the Corvan Spot Cleaner.

Before using your Corvan Spot Cleaner, place the machine on a flat surface and plug it into a power socket. Follow these steps to use:

1. Press the "ON/OFF button" to power on the machine, then press it again to start. Press the "ON/OFF button" a third time to stop the machine. The machine starts in standard suction and no water heating mode by default.
   * Press the "Suction control button" to switch to high suction mode when needed, and press again to switch back to standard suction mode.
   * Press the "Heating control button" once to heat up the water to 40℃, press again to 60℃. Press a third time to turn off the water heating function. Use heated water together with Corvan Spot and Stain detergent to help dissolve oily stains more effectively..

2. To spray water/solution from the cleaning tool, press and hold the "Water spray button" as long as needed. Water/solution will spray continuously while the button is pressed and stop when released.

3. On lightly soiled surfaces, press and hold the spray trigger while applying light downward pressure on the cleaning tool and pull it towards you (Fig. 8). Suction on the nozzle will extract the mixture of dirt and cleaning solution. Stop spraying water/solution and vacuum until no more water/dirt can be seen through the cleaning tool cover.
   * For new stains or medium-level soiled surfaces, hold the cleaning tool approximately 1 to 4 inches (3-10 cm) above the soiled surface. Press the "water spray button" to apply the cleaning solution to the stain (Fig. 10). Use the brush on the cleaning tool to gently scrub the damp stain (Fig.11). Then pull the cleaning tool slowly over the soiled area to vacuum up water and dirt (Fig.13) repeatedly until no more water is visible through the cleaning tool cover. Work in small sections until no more dirt can be removed.
   * For more thorough water extraction and less tiring compared to using one hand, place one hand on the nozzle, apply slight downward pressure while the other hand holds the handle and pull (Fig. 9).

4. Pre-treatment is recommended for heavily soiled fabric/carpet or aged stains, to improve cleaning effectiveness. Using a hand sprayer to spray a higher concentration of Corvan Spot & Stain detergent onto heavily soiled areas or stains (Fig. 10). Use the brush on the cleaning tool to gently scrub to agitate the stain (Fig. 11). Allow it to sit for 2 to 5 minutes (Fig. 12). Spray clean water (with or without cleaning detergent) from the clean water tank to rinse and extract simultaneously until no more water is visible through the cleaning tool cover (Fig. 13). Repeat if necessary.

5. The wide nozzle with squeegee(on selected model only) is suitable to pick up water from hard surfaces like glass, hard wood, tiles, etc.

6. The dirty water tank full indicator will trigger an alarm and shut down the machine when the tank is full

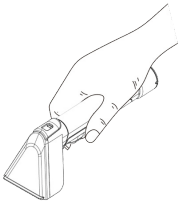

Fig. 8



Fig. 9

USING

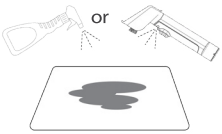

Fig. 10

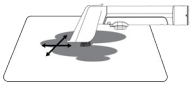

Fig. 11

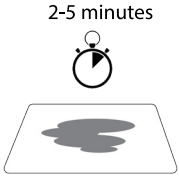

Fig. 12

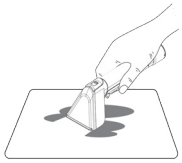

Fig. 13

IMPORTANT:

1. To clean upholstery, check manufacturer's tag before cleaning. Do not use the spot cleaner if the tag is showing "Dry Clean Only" or "Do Not Wash" icons.
2. Do not use on velvet or silk. If manufacturer's tag is missing or not coded, check with your furniture dealer.
3. Check for color fastness in an inconspicuous place. If possible, check upholstery stuffing. Colored stuffing may bleed through fabric.
4. This spot cleaner is designed to clean fabric, area rug and carpet, of stain and dirt. It is not designed to clean hard surfaces.
5. Use Corvan Spot and Stain detergent for the best cleaning result.

WARNING!

1. DO NOT use high-suds detergent or harsh chemicals that may attack plastic material or fabric.
2. The main body of the spot cleaner is designed to withstand water splashes (water-resistant) and it is NOT waterproof. Hence, DO NOT wash or submerge the spot cleaner in any liquid.

Cleaning the dirty water tank

1. The dirty water tank full indicator will trigger an alarm and shut down the machine when the tank is full.
2. Remove the dirty water tank (Fig. 14) and carry it to a sink, toilet, or outside (where you will dispose of the dirty water).
3. Hold the latch and lift to remove the lid (Fig. 15).
4. Pour out the dirty water (Fig. 16) and rinse out the dirty water tank to remove any debris.
5. Remove remaining water and replace the lid before placing the dirty water tank back to the main unit (Fig. 17).

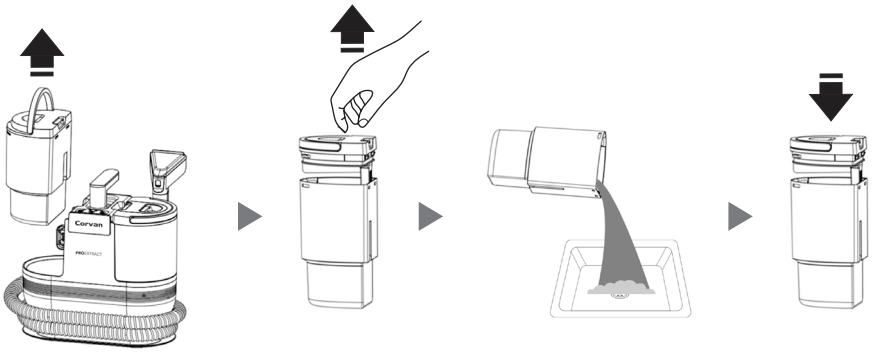

Fig. 14 Fig. 15 Fig. 16 Fig. 17

IMPORTANT:

1. For hygiene reasons, empty the dirty water tank after each use.

CLEANING & MAINTENANCE

Clean the cleaning tool

1. Pull the locking clip gently to remove the cleaning tool cover(fig.18).
2. Pull the nozzle(3) to remove it from the cleaning tool handle for cleaning or to swap with other attachments (Fig. 18).
3. Wash them with mild soap and water or wipe with a piece of soft cloth.
4. DO NOT use abrasive material or harsh chemical to clean any part of the spot cleaner.

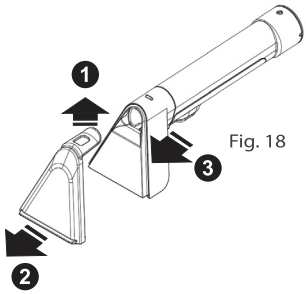

Fig. 18

Clean the flexible hose

1. Attach the hose cleaning tool to the cleaning tool handle and turn on the machine. Hold the "water spray button" to spray water to clean the hose (Fig. 19).
2. Alternatively, you can clean the hose by placing the cleaning tool handle in a cup of clean water and letting the spot cleaner suck in the water (Fig. 19A).

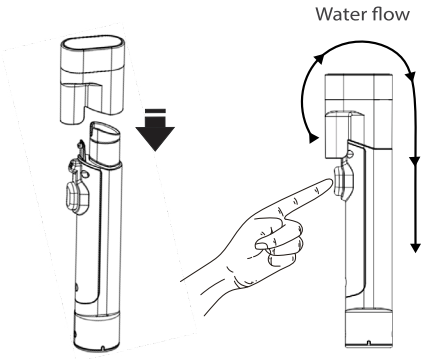

Fig. 19

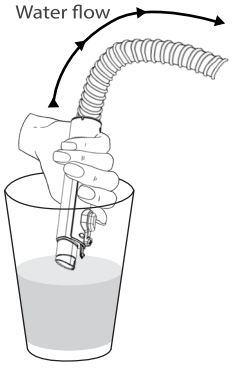

Fig. 19A

Storage

1. Coil the flexible hose around the lower body and secure the cleaning tool with the cleaning tool holder (Fig. 20).
2. Coil the power cord around the power cord organizer and cleaning tool holder (Fig. 20).
3. Keep the spot cleaner in a cool dry place away from direct sunlight.

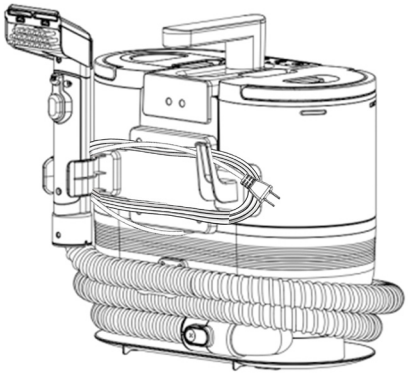

Fig. 20

IMPORTANT:

1. Empty and clean (rinse) both water tanks before storing.

2. Some residual water may remain in the clean water tank even after emptying and tilting. This is normal and will not affect the machine's performance. You may use a soft cloth to wipe the inside of the tank dry.

WARNING!

1. Turn off the power and disconnect the plug from the electrical outlet before performing maintenance.
2. DO NOT soak any parts in water.
3. DO NOT wash any part of the vacuum except the water tanks and cleaning tool.
4. DO NOT wash or submerge the spot cleaner in any liquid. The main body of the spot cleaner is designed to withstand water splashes but it is NOT waterproof.

TECHNICAL SPECIFICATIONS

Power input	: 220-240V 50Hz
Power rating	: 1200W (max. with water heating)
Water resistance rating	: IPX4
Flexible hose length	: 1.8 m
Power cable length	: 5m
Clean water tank volume	: 1600ml
Dirty water tank volume	: 950ml
Operating temperature	: 10-50°c
Product dimension	: 320(W) x 240(D) x 329(H) mm
Net Weight	: 4.2 kg

	Symptoms	Possible Causes	
1	• Cannot turn on.	• Power cord not plugged in. • ON/OFF button not pressed to the ON position.	• Plug power cord into wall outlet. Ensure that the wall socket is working. • Press ON/OFF button to the ON position.
2	• No / low suction • Unusual noise when vacuuming.	• Dirty water tank is full. • Dirty water tank lid is not fully secured. • Foreign object is obstructing the dirty water tank from sitting properly. • Clogged cleaning tool vacuum(air) inlet.	• Empty/clean dirty water tank and securely replace the tank onto the main body. • Ensure the lid of dirty water tank is securely in place. • Remove any foreign object/particle under the dirty water tank. • Remove cleaning tool cover to clean air inlet and remove debris on the cleaning tool and filter.
3	• No / low spray.	• Not pressing water spray button. • Clean water tank is empty or low. • Clean water tank is not placed correctly. • Valve (at the water outlet cap) of clean water tank is clogged.	• Press and hold water spray button. • Fill clean water tank with water and detergent. • Lift up clean water tank, and place back into position firmly. • Remove clean water tank cap and clean the valve with a brush and soapy water.
4	• Hot water not working.	• Boiler did not heat up.	• Contact the merchant or after sales. (heater do not affect basic functions of the spot cleaner. You can continue to use it without water heater before sending to the service center)

NOTE:

1. If symptom persists, please contact service our centre at 603-77288166 or email crm@corvan.com.my for further assistance.
2. For product servicing, repair and warranty claim, DO NOT return the spot cleaner to the retailer as they do not provide after sales service.

WARRANTY POLICY

Corvan Asia Sdn Bhd (Corvan) warrants to the original purchaser ("you" or "your") that your Corvan Spot Cleaner ("Product") shall be free from defects in material and workmanship for 1 year from the date of original purchase.

Remedies
To the maximum extent permitted by applicable law, Corvan's entire liability and your exclusive remedy for any breach of warranty during the applicable warranty period shall be, at Corvan's option, to repair or replace the Product, provided that the Product is returned to the point of purchase or such other place as Corvan may direct with a copy of the sales receipt or dated itemized receipt. Shipping, handling charges and bank credit card commission may apply. Corvan may, at its option, use new or refurbished or used parts in good working condition to repair or replace any Products. Any replacement Product will be warranted for the remainder of the original warranty period.

How to Obtain Warranty Support
Before submitting a warranty claim, we recommend you to contact Corvan's technical support at 603-77288166 or email crm@corvan.com.my for technical assistance.

Exclusions
This warranty does not cover consumables including filters and brushes. Problems or damages resulting from (1) accident, abuse, misapplication, or any unauthorized repair, modification or disassembly of the Product; (2) improper operation or maintenance, usage not in accordance with Products instructions or connection to improper voltage supply; (3) negligent use or care, neglect or careless operation of the Product; (4) use of consumables, parts and accessories other than those produced or recommended by Corvan are not covered under this warranty. In addition, to the maximum extent permitted by applicable law, this warranty does not cover Product (1) used and claimed outside the country of purchase; (2) not purchased from an authorized dealer (online or offline) of Corvan; (3) repaired or altered by parties other than Corvan, or its authorized agents; (4) whose serial numbers have been altered or removed; or (5) damaged from external sources such as transit, weather, electrical outages or POWER SURGE.

TO THE MAXIMUM EXTENT PERMITTED BY APPLICABLE LAW, THE WARRANTIES SET OUT ABOVE ARE EXCLUSIVE AND IN LIEU OF ALL OTHER WARRANTIES OR TERMS AND CONDITIONS, AND WARRANTIES WHETHER EXPRESS, IMPLIED OR STATUTORY INCLUDING, WITHOUT LIMITATION, ANY WARRANTIES OR TERMS AND CONDITIONS OF MERCHANTABILITY, SATISFACTORY QUALITY, FITNESS FOR A PARTICULAR PURPOSE OR NON-INFRINGEMENT ARE EXPRESSLY DISCLAIMED BY CORVAN AND ITS SUPPLIERS. NO OTHER WARRANTIES OR GUARANTEES, WHETHER EXPRESS OR IMPLIED, GIVEN BY ANY PERSON, FIRM OR CORPORATION WITH RESPECT TO THIS PRODUCT SHALL BE BINDING ON CORVAN.

Limitation of Liability

TO THE MAXIMUM EXTENT PERMITTED BY APPLICABLE LAW, CORVAN SHALL NOT BE LIABLE FOR LOSS, WHETHER DIRECT OR INDIRECT, OF REVENUE OR PROFITS, FAILURE TO REALIZE SAVINGS OR OTHER BENEFITS OR OTHER FINANCIAL LOSS, OR ANY OTHER SPECIAL, INCIDENTAL OR CONSEQUENTIAL DAMAGES CAUSED BY THE USE, MISUSE OR INABILITY TO USE THIS PRODUCT, REGARDLESS OF THE LEGAL THEORY ON WHICH THE CLAIM IS BASED, AND EVEN IF CORVAN HAS BEEN ADVISED OF THE POSSIBILITY OF SUCH DAMAGES.
TO THE MAXIMUM EXTENT PERMITTED BY APPLICABLE LAW, CORVAN'S ENTIRE LIABILITY SHALL BE LIMITED, AT CORVAN'S OPTION, TO REPLACEMENT OR REPAIR OF THE PRODUCT OR REFUND OF THE PURCHASE PRICE PAID.
THIS LIMITED WARRANTY SHALL NOT EXTEND TO ANYONE OTHER THAN THE ORIGINAL PURCHASER OF THIS PRODUCT AND IS NONTRANSFERABLE.

No Other Warranties
No Corvan dealer, agent, or employee is authorized to make any modification, extension, or addition to this warranty.

Governing Law
This Limited Warranty shall be governed by the laws of Malaysia.

July 30, 2024

Corvan®

Service Centre

Malaysia:
T01 & T02, 3rd Floor, Atria Shopping Gallery,
Jalan SS22/23, Damansara Jaya, 47400
Petaling Jaya, Selangor, Malaysia.
Tel: 603-7728 8166
Email: crm@corvan.com.my
Website: www.corvan.com.my

Singapore:
3018 Bedok North st5, #01-06
Singapore 486132

ISI KANDUNGAN

ISI KANDUNGAN	18
PANDUAN KESELAMATAN	19
BAHAGIAN PRODUK	20-21
PENYEDIAAN UNTUK PENGGUNAAN	22-24
PENGGUNAAN	25-26
PEMBERSIHAN & PENYELENGGARAAN	27-28
PENYIMPANAN	29
PERINCIAN TEKNIKAL	30
PENYELESAIAN MASALAH TEKNIKAL	31

PANDUAN KESELAMATAN

Sebelum menggunakan pembersih spot Corvan, sila baca manual pengguna dengan teliti.

1. Pembersih vakum ini direka untuk kegunaan domestik mengikut manual arahan ini.
2. Jangan biarkan perkakas tanpa pengawasan apabila dipasang.
3. Jangan gunakan jika mana-mana bukaan tersekat; bebas daripada habuk, rambut dan apa sahaja yang mengurangkan aliran udara.
4. Alat ini tidak direka untuk digunakan oleh golongan (termasuk kanak-kanak) dengan keupayaan fizikal, deria atau mental yang berkurang atau kurang pengalaman dan pengetahuan, kecuali diawasi oleh orang yang bertanggungjawab terhadap keselamatan mereka.
5. Sekiranya pembersih vakum atau kord kuasa rosak, kembalikan ke pusat servis yang sah untuk mendapatkan perkhidmatan atau penggantian untuk mengelakkan kecederaan diri.
6. Jangan tarik menggunakan kord, gunakan kord sebagai pemegang, selit kord di bawah pintu, guna kord berdekatan benda atau bucu tajam, meletak alatan di atas kord atau mendedahkan kord ke permukaan panas.
7. Cabut palam dengan menarik dari kepala plug, jangan tarik kord.
8. Pembersih vakum ini BUKAN mainan. Beri perhatian khusus semasa anda menggunakannya di sekitar anak, binatang peliharaan dan tanaman.
9. Untuk mengelakkan kecederaan atau kejutan elektrik, jangan cuba memperbaiki pembersih vakum.
10. Jangan gunakan pembersih vakum di ruang tertutup yang dipenuhi dengan wap yang dikeluarkan oleh cat minyak, cat thinner, habuk mudah terbakar atau wap/bahan mudah terbakar yang lain.
11. Jauhkan rambut, kain dan mana-mana bahagian badan anda dari berus dan / atau saluran penyedut.
12. Jangan mengambil puntung abu / rokok yang menyala dan cecair yang mudah terbakar, seperti petrol.
13. Untuk mengelakkan kejutan elektrik, jangan masukkan bahagian pembersih vakum ke dalam cecair.
14. Jangan menyedut barang tajam atau keras seperti kaca, paku screw ,syiling dsb.
15. Perhatikan anak tangga semasa menggunakan pembersih vakum di tangga.
16. Hanya gunakan bahan pencuci yang diformulasi oleh Corvan pada vakum ini untuk mengelakkan kerosakan pada bahagian dalaman produk.
17. Gunakan hanya alat ganti dan aksesori asli dari Corvan.
18. Kerap selenggara vakum dan kosongkan tangki air untuk memastikan penggunaan yang betul.
19. Apabila tidak digunakan, simpan alat ini jauh dari sinar matahari langsung dan di tempat yang sejuk dan kering pada suhu bilik antara 18°C hingga 28°C. Julat suhu ambien untuk operasi sepatutnya antara 10°C hingga 50°C.
20. Sila pulangkan alat yang rosak atau tidak berfungsi ke pusat servis yang diiktiraf.
21. Ambil perhatian khas semasa menggunakan fungsi air panas/hangat untuk mengelakkan kecederaan terbakar.
22. Jangan arahkan aliran air panas ke arah diri sendiri atau orang lain. Sentiasa arahkan nozzle menjauh dari badan.
23. Periksa secara berkala peranti ini untuk sebarang tanda kerosakan atau kerosakan. Jangan gunakan jika peranti rosak.

BAHAGIAN PRODUK

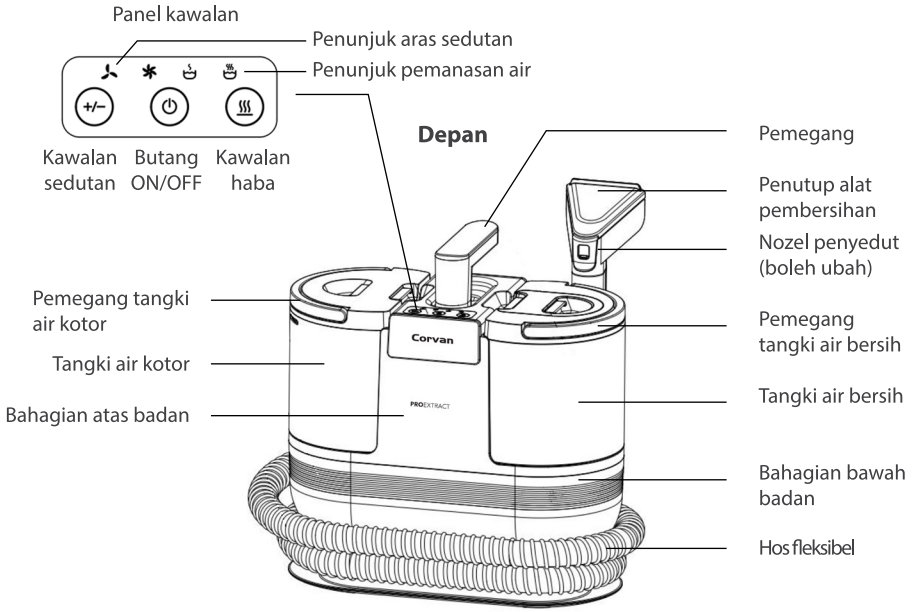

Belakang

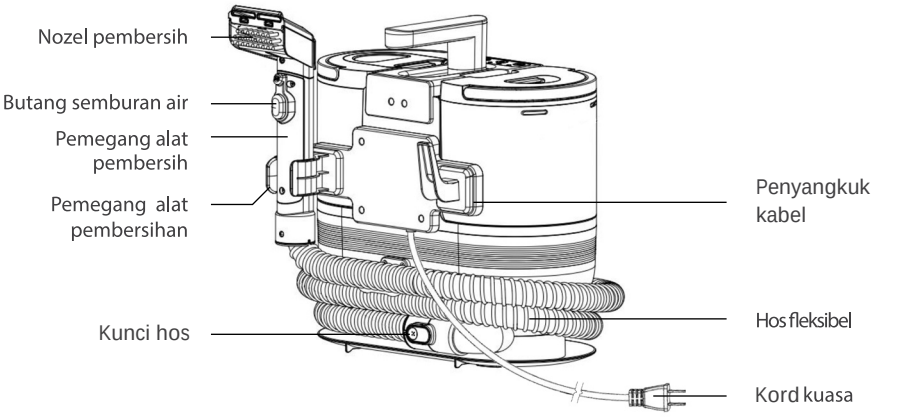

Kandungan dalam bungkusan

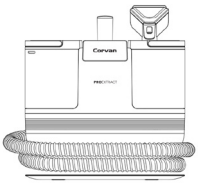

Badan utama

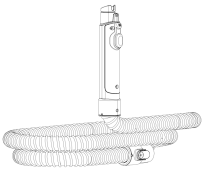

Hos fleksibel



Manual pengguna

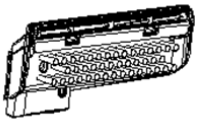

Nozel lebar



Nozel standad

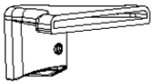

Nozel sudut lebar

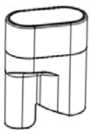

Alat pembersih hos

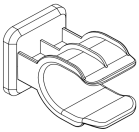

Pemegang pegangan

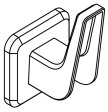

Penyangkuk kabel

Menyediakan mesin

1. Letakkan mesin di atas permukaan yang rata dan sekata.
2. Masukkan pegangan secara langsung ke dalam sokongan seperti yang ditunjukkan dalam (Rajah 1). Pusingkan pegangan 90 darjah searah jarum jam sehingga anda mendengar bunyi "klik", yang menandakan bahawa pegangan dipasang dengan betul.

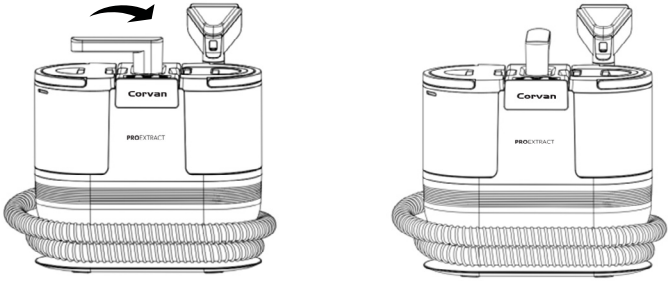

Rajah 1

3. Masukkan pemegang alat pembersihan dan ganjalan kabel secara langsung ke belakang unit utama seperti yang ditunjukkan (Rajah 2). Bunyi "klik" akan menunjukkan bahawa pemegang telah dipasang dengan betul. Pastikan bahawa breket pegangan dan ganjalan kabel sepadan dengan betul.

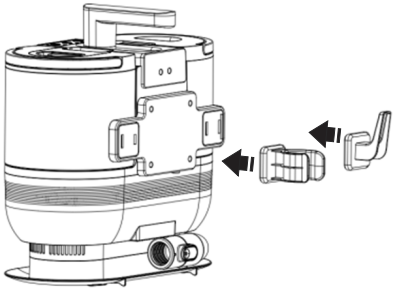

Rajah 2

3. Untuk memasang hos fleksibel, sejajarkan penyambung hos dengan unit utama dan tekan perlahan-lahan sehingga terdengar bunyi "klik" menandakan ia terpasang (Rajah 3).
4. Untuk membuka hos fleksibel, pegang penyambung hos dengan satu tangan, tekan klip penyambung dengan tangan yang lain untuk membukanya, dan tarik untuk memisahkan (Rajah 4).

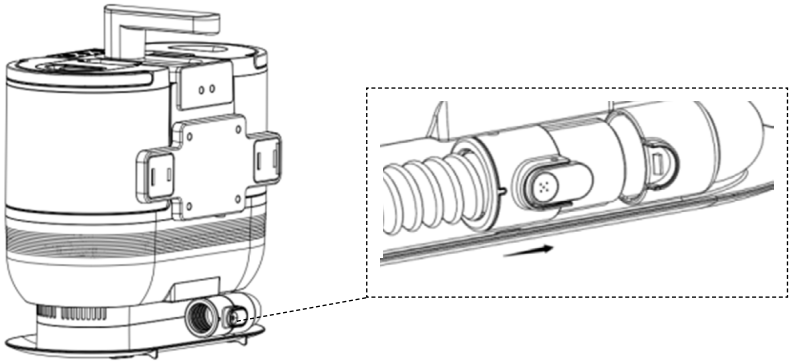

Rajah 3

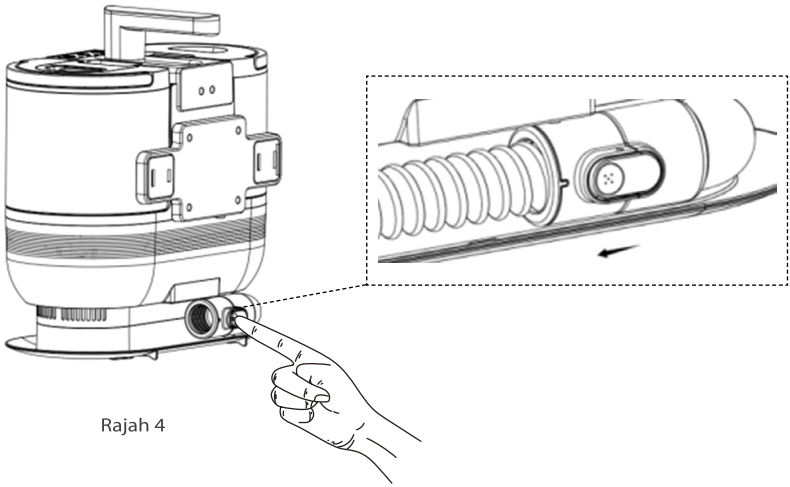

Rajah 4

PENYEDIAAN UNTUK PENGGUNAAN

Mengisi bahan pencuci & tangki air

1. Alihkan tangki air bersih dari unit utama dengan mengangkat pegangannya (Rajah 5).
2. Pegang dan angkat untuk membuka penutup pengisi (Rajah 6).
3. Isikan tangki dengan air paip suam atau suhu bilik (Rajah 7). Untuk penyingkiran lebih baik kotoran, tambah Corvan Spot & Stain Detergent (dijual secara berasingan, ikuti arahan pencairan pada label bahan pencuci) ke dalam tangki air. Pasangkan semula penutup pengisi dan kembalikan tangki air bersih ke unit utama.

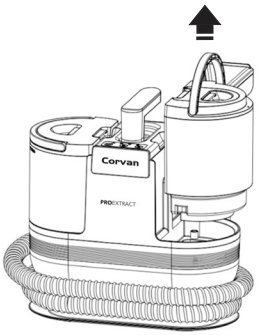

Rajah 5



Rajah 6

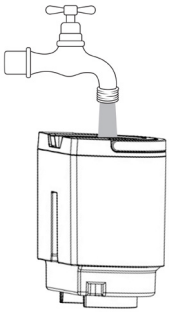

Rajah 7

PENTING:

1. **Corvan Spot & Stain Detergent's** ciri-ciri rendah buih, mesra kulit, dan mesra alam khas dirumus khas untuk pembersihan fabrik. Anda boleh menggunakan deterjen ganti yang mempunyai ciri-ciri yang sama.

2. Gunakan vakum untuk menyedut kawasan yang hendak dibersihkan bagi mengeluarkan zarah longgar dan serpihan besar sebelum membersihkan kesan dengan Corvan Spot Cleaner.

Sebelum menggunakan produk ini, letakkan mesin di atas permukaan yang rata dan cucukkan ke dalam soket elektrik. Ikuti langkah-langkah ini:

1. Tekan butang "ON/OFF" untuk menghidupkan mesin, kemudian tekan lagi untuk memulakan. Tekan butang "ON/OFF" kali ketiga untuk menghentikan mesin. Mesin akan bermula dalam mod sedutan standard dan mod pemanasan air tidak diaktifkan secara lalai.
   * Tekan butang "kawalan sedutan" untuk menukar ke mod sedutan tinggi apabila diperlukan, dan tekan lagi untuk kembali ke mod sedutan standard.
   * Tekan butang "kawalan haba" sekali untuk memanaskan air kepada 40°C, tekan lagi untuk 60°C. Tekan kali ketiga untuk mematikan fungsi pemanasan air. Gunakan air yang dipanaskan bersama dengan Corvan Spot and Stain detergent untuk membantu melarutkan kotoran berminyak dengan lebih berkesan.

2. Untuk menyemburkan air dari alat pembersih, tekan dan tahan butang "Penyembur Air" selama yang diperlukan. Air akan terus disemburkan selama butang ditekan dan berhenti apabila dilepaskan.

3. Pada permukaan yang sedikit kotor, tekan dan tahan pemicu peyembur air sambil memberikan sedikit tekanan kepada alat pembersih dan tarik ke arah anda (Rajah 8).Sedutan pada nozel akan mengekstrak campuran kotoran dan larutan pembersih.Berhentikan semburan air/larutan dan menyedut sehingga tiada lagi air/kotoran dapat dilihat melalui penutup alat pembersih.
   * Untuk kesan baru atau permukaan yang agak kotor, pegang alat pembersih kira-kira 1 hingga 4 inci (3-10 cm) di atas permukaan kotor. Tekan butang semburan untuk menyembur larutan pembersih ke atas kotoran (Rajah 10). Gunakan berus pada alat pembersih untuk menggosok lembut kotoran yang lembap (Rajah 11). Kemudian tarik perlahan-lahan alat pembersih ke atas kawasan kotor untuk menyedut air dan kotoran (Rajah 13). Lakukan penyedutan berulang kali sehingga tiada lagi air kelihatan melalui penutup alat pembersih. Kerja di bahagian kecil sehingga tiada lagi kotoran yang boleh dikeluarkan.
   * Untuk pengekstrakan air yang lebih menyeluruh dan kurang meletihkan berbanding menggunakan satu tangan, letakkan satu tangan pada nozzle manakala tangan yang lain memegang pegangan dan tarik (Rajah 9).

4. Pra-perawatan (pilihan): Untuk fabrik/karpet yang sangat kotor atau kesan usang, disarankan untuk melakukan pra-perawatan untuk meningkatkan keberkesanan pembersihan. Gunakan penyembur tangan untuk menyembur kepekatan yang lebih tinggi dari Corvan Spot & Stain Detergent ke kawasan yang sangat kotor (Rajah 10). Gunakan berus pada alat pembersih untuk menggosok lembut bagi melonggarkan kotoran (Rajah 11). Biarkan selama sekurang-kurangnya 2-5 minit (Rajah 12). Sembur hanya air bersih dari tangki air bersih untuk membersihkan dan menyedut pada masa yang sama sehingga tiada lagi air kelihatan melalui penutup alat pembersih (Rajah 13). Ulang jika perlu.

5. Nozel lebar dengan pengelap (pada model terpilih sahaja) sesuai untuk menyedut air dari permukaan keras seperti kaca, kayu keras, jubin, dan sebagainya.

6. Penunjuk tangki air kotor penuh akan memicu bunyi penggera dan mematikan mesin apabila tangki penuh.

PENGGUNAAN

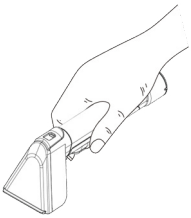

Rajah 8

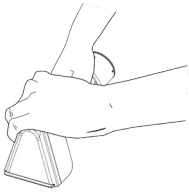

Rajah 9

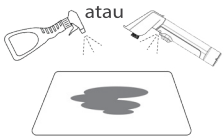

Rajah 10

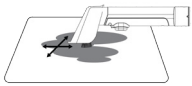

Rajah 11

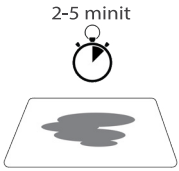

Rajah 12

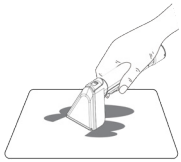

Rajah 13

PENTING:

1. Untuk membersihkan upholsteri, periksa label pengeluar sebelum ini pembersihan. Jangan gunakan pembersih tempat jika label menunjukkan ikon "Cuci Kering Sahaja" atau "Jangan Basuh".
2. Jangan gunakan pada baldu atau sutera. Jika label pengeluar tiada atau tidak berkod, semak dengan pengedar perabot anda.
3. Periksa kelunturan warna di tempat yang tidak mudah dilihat. Jika boleh, periksaisi pemadat upholsteri. Pemadat berwarna mungkin meninggalkan kesan melalui kain.
4. Pembersih tempat ini direka untuk membersihkan fabrik, dan permaidani daripada noda dan kotoran. Ia tidak disyorkan untuk membersihkan permukaan keras.
5. Gunakan larutan pembersih yang dirumus khas oleh Corvan untuk pembersihan terbaik.

AMARAN!

1. JANGAN gunakan bahan pencuci bersuhu tinggi atau bahan kimia keras yang menyerang sensitif terhadap plastik atau fabrik.
2. Badan utama pembersih tempat direka untuk menahan percikan air (kalis air). JANGAN basuh atau rendam pembersih dalam sebarang cecair.

Membersihkan tangki air kotor

1. Indikator tangki air kotor penuh akan memicu bunyi penggera dan mematikan mesin apabila tangki penuh.
2. Alih tangki air kotor (Rajah 14) dan bawa ke sinki, tandas atau luar (di mana anda akan membuang air kotor).
3. Pegang kunci dan angkat untuk mengeluarkan penutup (Rajah 15).
4. Tuangkan air kotor (Rajah 16) dan bilas tangki air kotor untuk mengeluarkan segala sisa kotoran.
5. Buang air yang tinggal dan pasang semula penutup sebelum meletakkan tangki air kotor ke unit utama (Rajah 17).

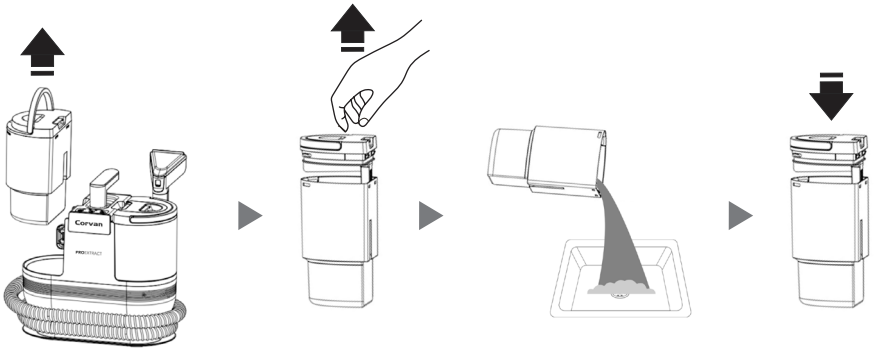

Rajah 14 Rajah 15 Rajah 16 Rajah 17

PENTING:

1. Untuk kepentingan kebersihan, kosongkan tangki air kotor apabila tidak digunakan.

Bersihkan alat pembersih

1. Tarik klip pengunci (1) dengan perlahan untuk membuka penutup alat pembersih (2) (Rajah 18).
2. Tarik nozel (3) untuk mengeluarkannya dari pemegang alat pembersih untuk dibersihkan atau untuk ditukar dengan nozel lain (Rajah 18).
3. Basuh dengan sabun dan air yang lembut atau lap dengan kain lembut.
4. JANGAN gunakan bahan kasar atau bahan kimia keras untuk membersihkan mana-mana bahagian pembersih titik.

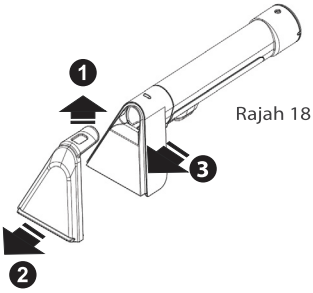

Rajah 18

Membersihkan hos fleksibel

1. Pasangka alat pembersih hos pada pemegang dan hidupkan mesin. Tekan butang air untuk membolehkan air mengalir ke dalam paip dan membersihkannya (Rajah 19).
2. Sebagai alternatif, anda boleh membersihkan kepala berus langsung di bawah paip air. Tutup saluran penyedut dengan tangan untuk memulakan pembersihan automatik keseluruhan paip(Rajah 19A).

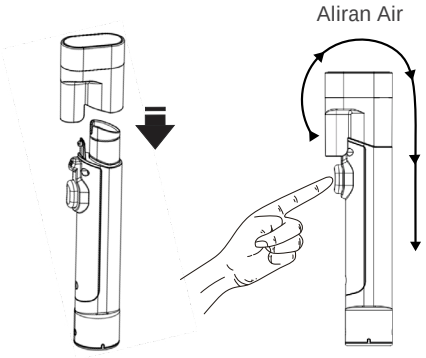

Rajah 19

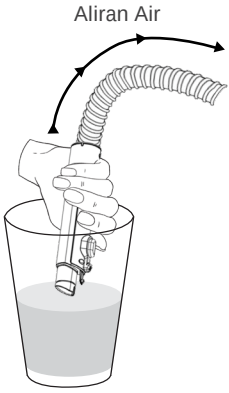

Rajah 19A

Penyimpanan

1. Gulung hos fleksibel di sekeliling badan bawah dan kunci alat pembersih dengan penyangkut alat pembersih (Rajah 19).
2. Gulung kabel kuasa di sekeliling penyangkuk kabel dan penyangkut alat pembersih pengatur kabel kuasa (Rajah 20).
3. Simpan peralatan di tempat kering yang sejuk dan jauh dari cahaya matahari.

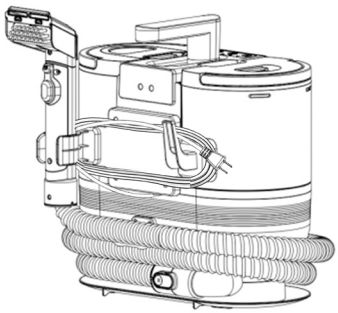

Rajah 20

PENTING:

1. Kosongkan, bersihkan (bilas) dan keringkan kedua-dua tangki air sebelum disimpan.
2. Sedikit air mungkin kekal di dalam tangki air bersih walaupun selepas dikosongkan dan dicondongkan. Ini adalah normal dan tidak akan menjejaskan prestasi mesin. Anda boleh menggunakan kain lembut untuk mengelap bahagian dalam tangki sehingga kering.

AMARAN!

1. Tutup kuasa dan cabut palam daripada soket elektrik sebelum melakukan penyelenggaraan.
2. JANGAN rendam mana-mana bahagian dalam air.
3. JANGAN basuh bahagian vakum lain kecuali tangki air dan pembersihan.
4. JANGAN mencuci atau menenggelamkan vakum di dalam sebarang cecair. Badan utama vakum direka untuk menahan percikan air (tahan air).

PERINCIAN TEKNIKAL

Input kuasa pengecas	: 220-240V 50Hz
Kuasa	: 1200W
Penilaian kalis air	: IPX4
Ukuran kord fleksibel	: 1.8 m
Ukuran kord kuasa	: 5m
Isipadu tangki air bersih	: 1600ml
Isipadu tangki air kotor	: 950ml
Suhu operasi	: 10-50°c
Dimensi produk	: 320(W) x 240(D) x 329(H) mm
Berat bersih	: 4.2 kg

	Simptom	Punca Kebarangkalian	Cadangan Penyelesaian
1	• Tidak dapat dihidupkan.	• Kord kuasa tidak dipasang. • Butang ON/OFF tidak ditekan ke kedudukan ON.	• Pasang kord kuasa ke soket dinding. Pastikan soket dinding berfungsi. • Tekan butang ON/OFF ke kedudukan ON.
2	• Tiada/ sedutan rendah. • Bunyi luar biasa semasa menyedut.	• Tangki air kotor penuh. • Tangki air kotor tidak dipasang dengan betul. • Filter span di bawah tangki air kotor tersumbat.	• Kosongkan tangki air kotor dan letakkan pada badan utama. • Angkat tangki air kotor dan letakkan semula dengan betul ke dalam badan utama. • Tanggalkan penutup alat pembersih untuk membersihkan saluran masuk udara dan keluarkan serpihan pada alat pembersih.
3	• Tiada/ semburan rendah.	• Tidak menekan butang semburan air. • Tangki air bersih kosong atau rendah. • Tangki air bersih tidak diletakkan dengan betul. • Alat pembersihan tersumbat.	• Tekan dan tahan butang semburan air. • Isi tangki air bersih dengan air dan pencuci. • Angkat tangki air bersih, dan letakkan semula pada kedudukannya. • Tanggalkan penutup tangki air bersih dan bersihkan injap dengan berus dan air sabun.
4	• Air panas tidak berfungsi.	• Pemanas air tidak memanaskan air.	• Hubungi penjual atau perkhidmatan selepas jualan (pemanas air tidak mempengaruhi fungsi asas pembersih titik ini. Anda masih boleh menggunakannya tanpa pemanas air).

NOTA:

1. Sekiranya simptom berlanjutan, sila hubungi pusat khidmat di 603-77288166 atau email kepada crm@corvan.com.my untuk mendapatkan bantuan lebih lanjut.
2. Untuk penyelenggaraan produk, servis baik pulih, tuntutan waranti, JANGAN pulang pembersih vakum kepada penjual kerana tiada servis penyelenggaraan yang akan disediakan.

Thank you for purchasing a Corvan product.

Please visit www.corvan.com.my/warranty or scan the QR code to register your product's warranty and www.corvan.com.my/support for video user guide and technical support.

corvan.com.my/warranty

corvan.com.my/support

Corvan®

Service Centre

Malaysia:
T01 & T02, 3rd Floor, Atria Shopping Gallery,
Jalan SS22/23, Damansara Jaya, 47400
Petaling Jaya, Selangor, Malaysia.
Tel: 603-7728 8166
Email: crm@corvan.com.my
Website: www.corvan.com.my

Singapore:
3018 Bedok North st5, #01-06
Singapore 486132

Corvan is a registered trademark of Corvan Asia Sdn Bhd.
COPYRIGHT 2024 ALL RIGHTS RESERVED